Архангельск (8182)63-90-72
Астана +7(7172)727-132
Белгород (4722)40-23-64
Брянск (4832)59-03-52
Владивосток (423)249-28-31
Волгоград (844)278-03-48
Вологда (8172)26-41-59
Воронеж (473)204-51-73
Екатеринбург (343)384-55-89
Иваново (4932)77-34-06
Ижевск (3412)26-03-58
Казань (843)206-01-48
Калининград (4012)72-03-81
Калуга (4842)92-23-67
Кемерово (3842)65-04-62
Киров (8332)68-02-04
Краснодар (861)203-40-90
Красноярск (391)204-63-61
Курск (4712)77-13-04
Липецк (4742)52-20-81
Магнитогорск (3519)55-03-13
Москва (495)268-04-70
Мурманск (8152)59-64-93
Набережные Челны (8552)20-53-41
Нижний Новгород (831)429-08-12
Новокузнецк (3843)20-46-81
Новосибирск (383)227-86-73
Орел (4862)44-53-42
Оренбург (3532)37-68-04
Пенза (8412)22-31-16
Пермь (342)205-81-47
Ростов-на-Дону (863)308-18-15
Рязань (4912)46-61-64
Самара (846)206-03-16
Санкт-Петербург (812)309-46-40
Саратов (845)249-38-78
Смоленск (4812)29-41-54
Сочи (862)225-72-31
Ставрополь (8652)20-65-13
Тверь (4822)63-31-35
Томск (3822)98-41-53
Тула (4872)74-02-29
Тюмень (3452)66-21-18
Ульяновск (8422)24-23-59
Уфа (347)229-48-12
Челябинск (351)202-03-61
Череповец (8202)49-02-64
Ярославль (4852)69-52-93

Единый адрес для всех регионов: cna@nt-rt.ru || www.captron.nt-rt.ru

GABEL-LICHTSCHRANKEN ROTLICHT UND INFRAROT GABELWEITE 120 MM

FORK LIGHT BARRIERS RED LIGHT AND INFRARED FORK OPENING 120 MM

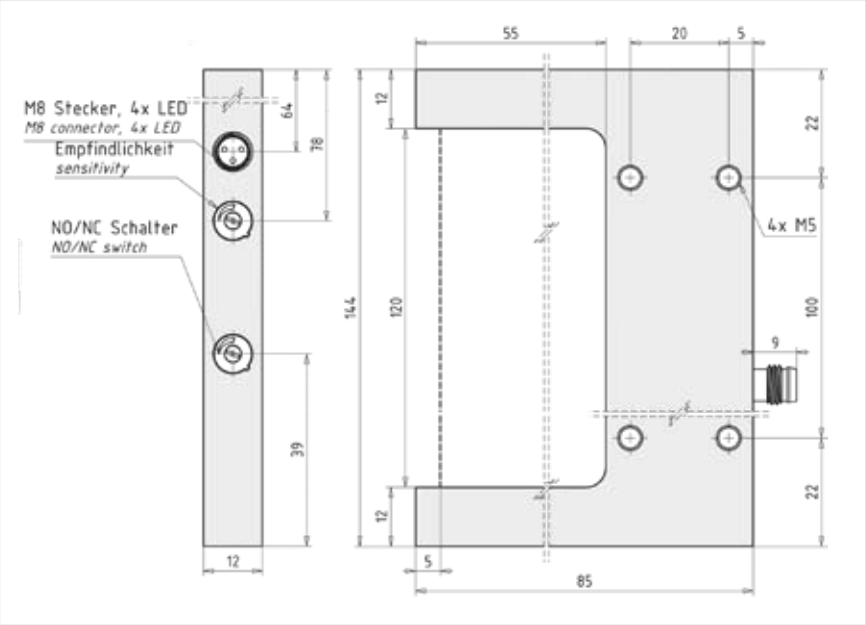

Anschlussbelegung
Connection diagram

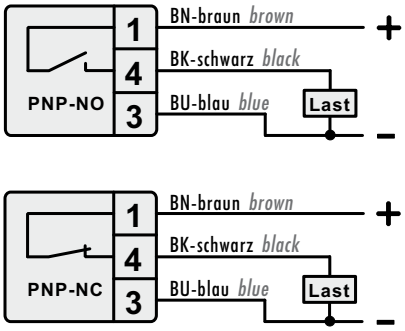

Technische Daten bei +20°C, DC24V *Technical data at +20°C, DC24V*	
Betriebsspannung *Supply voltage*	DC 10...30V
Strombelastbarkeit *Load current*	400 mA, kurzschlussfest *short-circuit protection*
Ausgang *Output*	PNP - Schließer/Öffner umschaltbar *PNP - NO/NC switchable*
Schaltzustandsanzeige *Status display*	gelbe 4-fach LED *yellow 4-fold LED*
Spannungsabfall *Voltage drop*	2,5V bei 200 mA *2,5V at 200 mA*
Stromaufnahme *Current consumption*	35 mA
Schaltfrequenz *Operating frequency*	1 kHz
Auflösung (kleinstes erfassbares Teil) *Resolution*	Ø 1,2 mm
Schalthysterese *Switching hysteresis*	< 0,3 mm
Reproduzierbarkeit *Reproducibility*	0,06 mm
Umgebungstemperatur *Ambient temperature*	-10...+60°C
Schutzgrad IP *Degree of protection*	IP 65
Gehäusematerial *Casing material*	Alu, schwarz eloxiert *aluminium, black anodized*

Mögliche Einstellungen
Possible settings

Hell-/Dunkelschaltung
light/dark switching

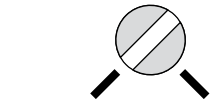

Dunkelschaltung *dark-ON (NO)* — *Hellschaltung light-ON (NC)*

Empfindlichkeit
sensitivity

Min — Max

Lichtart *Type of light*	Montage *Mounting*	Bestellbezeichnung *Part-No.*	
Infrarotlicht 880 nm *infrared light 880 nm*		OG-120T-PU6	
Rotlicht 650 nm *red light 650 nm*	anreihbar *mountable side by side*	OGR-120T-PU6	
Zubehör: Kabeldose mit Anschlusskabel, NPN-Umsetzer *accessories: connector with cable, npn-converter*			